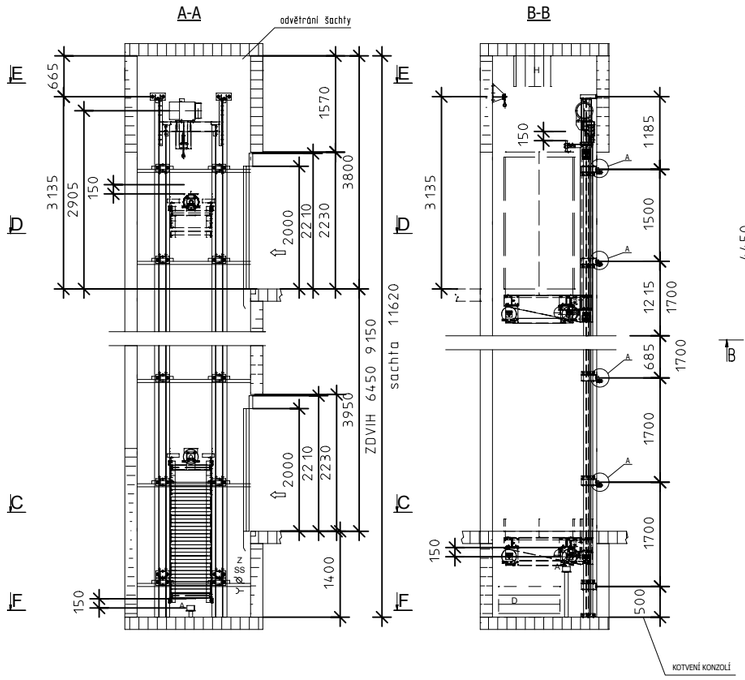

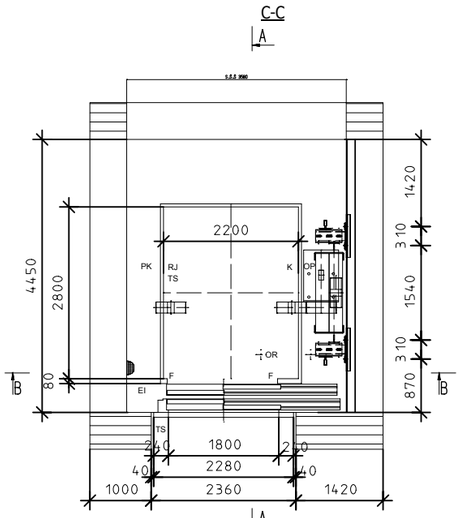

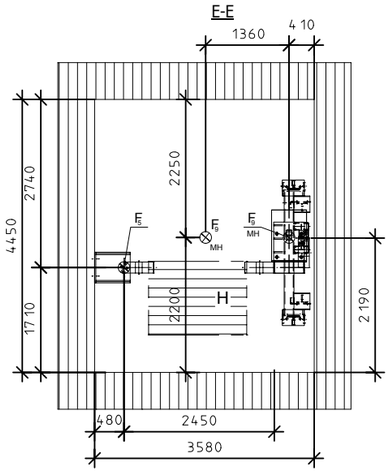

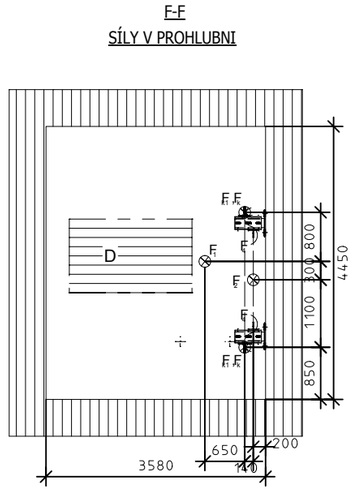

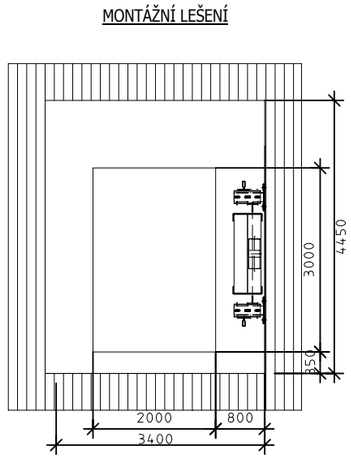

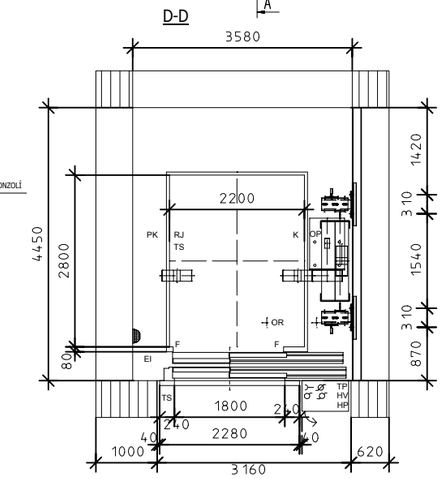

DETAIL KOTVENÍ KONZOLÍ

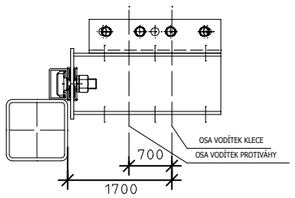

DETAIL KOTVENÍ KONZOLÍ

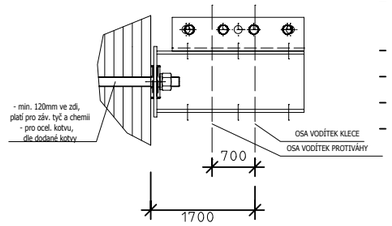

MONTÁŽNÍ TRUBKOVÉ LEŠENÍ
- 1. DŘEVĚNOU PODLÁŽKU UMÍSTĚTE NA ÚROVEŇ NEJNIŽŠÍ STANICE A DALŠÍ PODLÁŽKY PAK VŽDY PO 2,0 m
- ÚNOSNOST PODLÁŽEK min. 300 kg/m2
- PODLÁŽKY OHRADIT ZÁBRADLÍM VÝŠKY 1100 mm
- PROVÉST VHODNÉ ELEKTRICKÉ JIŠTĚNÍ
- V MÍSTĚ MONTÁŽE STROJE PODLÁŽKY NA CELOU ŠÍŘI ŠACHTY

MONTÁŽNÍ HÁK

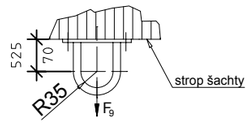

PROVEDENÍ DETAILU A

DETAIL A

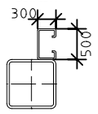

DVEŘNÍ OTVOR

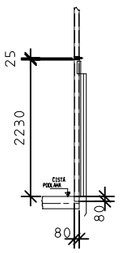

ZAJISTÍ STAVBA :

HP hl. přívod pro 400/230 V, 50 Hz, ukončený v místě rozvaděče výtahu
- výtah musí mít samostatný přívod k hl. vypínači a musí být dimenzován s ohledem na výkon stroje výtahu a zvláštní přívod ke kabinovému osvětlení dle ČSN 33 2000-4-473, ČSN 33 2000-6-61
- přivedení vodiče PEN k rozvaděči výtahu pro pospojování kovových částí
- napojení do hlavního rozvaděče musí splňovat požadavky ČSN o selektivitě jištění
- ochranu před úrazem el. proudem ve strojovně dle ČSN 33 2000-4-41

vypínač osvětlení u rozvaděče výtahu

MH montážní hák - nosnosti 1000 kg ve stropě šachty dle dokumentace projektanta - nosnost vyznačit
- osvětlení prostoru u rozvaděče, nástupišť a přístupových cest nepřenosnými svítidly (osvětlení prostoru rozvaděče - min.200 lx na podlaze)
- dno šachty izolovat proti pronikání vlhkosti
- před zahájením montáže musí být předložena revizní zpráva na přívodní vedení k hl. vypínači a na staveništní přívodní vedení dle ČSN 33 1500, ČSN 33 2000-6-61
- čistou podlahu u rozvaděče připravit protiskluzovou a protiprašnou (např. protiskluzový a protiprašný nátěr)
- hasicí přístroj v prostoru u rozvaděče (servisní skříně) výtahu
- ostatní stavební provedení a vybavení prostoru u rozvaděče, přístupu k němu dle ČSN 27 4300, ČSN 33 2570, ČSN EN 81-1 a dalších souvisejících norem a předpisů
- odvětrání prostoru okolo rozvaděče výtahu
- suché prostředí v šachtě a u rozvaděče (servisní skříně) výtahu
- snadný a bezpečný přístup k rozvaděči (servisní skříni) výtahu
- vzdálenost prahu kabiny od čelní stěny šachty nesmí být větší než 150 mm.
- odvětrání šachty větracími otvory o celkové ploše min. 1% půdorysné plochy šachty
- teplotu u rozvaděče a v šachtě +5 až +40°C, k případnému vytápění prostoru u rozvaděče a šachty nesmí být použito parní ani přeplakově-teplovodní topení ocelovou konstrukci šachty výtahu včetně opláštění dle vlastního projektu, dle ČSN EN 81-1 a dalších souvisejících norem a vládních nařízení
- únosnost zdiva (konstrukce) dle zatížení od výtahu (viz. tento výkres)
- v každém podlaží na vnitřních stěnách šachty bude nakreslena čára ve výšce 1 m nad úrovní čisté podlahy
- připravení šachty pro osazení šachetních dveří, rámů kladek, osvětlení šachty a konzolí vodítek dle tohoto výkresu popř. další specifikace dodavatele výtahu
- montážní lešení dle tohoto výkresu
- šachetní stěny musí být svislé, čelní stěna po celé výšce bez výstupků v toleranci +5 mm -0 mm (viz. ČSN EN 81-1)
- rozměry půdorysu šachty musí být v toleranci : světlá šířka šachty +20 mm , -0 mm
  světlá hloubka šachty +20 mm , -0 mm
- vrchní nátěr ocelové konstrukce výtahu - doporučujeme až po montáži výtahu
- cizí stroje a vedení v šachtě nebo strojovně nejsou dovoleny (vyjímky dle ČSN a EN)
- otvory pro dveře musí být pravoúhlé a nad sebou, max. připustná odchylka od svislice dle ČSN
- všechny rozměry jsou v milimetrech a jsou konečné, případné hrubé rozměry jsou označeny /~/
- ochranu šachty a prostoru stroje proti šíření hluku a vibraci dle ? 25 odst. 4 vyhl. č. 137/1998 Sb. o obecných technických požadavcích na výstavbu.
  Toto je vyžadováno zejména v budovách s obytnými a pobytovými místnostmi.

LEGENDA :

HP... hlavní přívod elektřiny
EI... elektroinstalace
Z... žebřík do prohlubně
F... fotobuňka
OR... omezovač rychlosti - dálkově vybavovaný
RJ... spínač "REVIZNÍ JÍZDA" - na kleci
SS... spínač "STOP" - v prohlubni
TS... tlačítková skříň
MN... montážní nosník
MH... montážní hák (oko)
HV... hlavní vypínač
TP... telefonní přístroj
... vypínač osvětlení klece
... vypínač osvětlení u rozvaděče
... vypínač osvětlení šachty
... zásuvka
... rozvaděč výtahu
A... polyuretanové nárazníky
D... bezpečnostní prostor pod kleci (500x600x1000)
H... bezpečnostní prostor nad kleci (500x600x800)
OP... plnostěnné ohrazení protiváhy - max. 300 mm od země a o výšce min. 2500 mm
DPK... dolní přejezd klece
HPK... horní přejezd klece
DPP... dolní přejezd protiváhy
HPP... horní přejezd protiváhy
... osvětlení šachty a prostoru u rozvaděče výtahu
K... zábradlí na střeše klece (výška ..... mm)
PK... plochý kabel

SÍLY NA VODÍTKO:

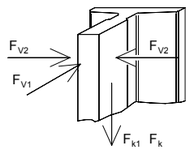

FV1... síla na vodítko od klece
FV2... síla na vodítko od klece
Fk1... síla na vodítko od zachycovačů
Fk ... síla na dno šachty při vybavení zachycovačů
F 1 ... síla na nárazník klece
F 2 ... síla na nárazník protiváhy
F 3
F 4 ... síla od rámu stroje
F 5 ... síla od závěsu
F 6
F 7
F 8
F 9 ... síla na montážní hák
F 10

SÍLY OD VÝTAHOVÝCH ČÁSTÍ			
Stálé		Nahodilé	
		F_{V1}	1,5 kN
F_4	8,5 kN	F_{V2}	2,5 kN
F_5	8,0 kN	F_{k1}	15,0 kN
		F_k	17,0 kN
		F_1	58,0 kN
		F_2	44,0 kN
		F_9	10,0 kN
		F_{10}	xxx

Projektant - autoriz. osoba:	Arch. spolupráce	Baube Projekční kancelář Reigrova 1100,Roudnice n.L. Tel. fax: 416 838 004 E - mail:bambas@baube.cz
Ing. Karel Bambas	Ing. arch. František Fousek	
Investor: Obec Mšené-lázně, Prosek 174, Mšené-lázně, 411 19		
Akce: Mateřská škola Výtah		Druh.dok. PP; Číslo zak. 1618.4.3; Formát 2 x A4; Datum 0213; Profese: stavební; Měřítko:
Příloha: Stavební připravenost		Č. vyhot.; Díl: D.2.1; Č. přílohy: 3

TENTO VÝKRES JE DUŠEVNÍM MAJETKEM PROJEKČNÍ KANCELÁŘE - BAUBE. NESMÍ BÝT POUŽÍT A KOPÍROVÁN TŘETÍ OSOBOU, JÍ PŘEDÁN ČI JINAK S NÍM NAKLÁDÁNO BEZ PÍSEMNÉHO POVOLENÍ FIRMY BAUBE - PROJEKČNÍ KANCELÁŘ